Hydraulická schéma

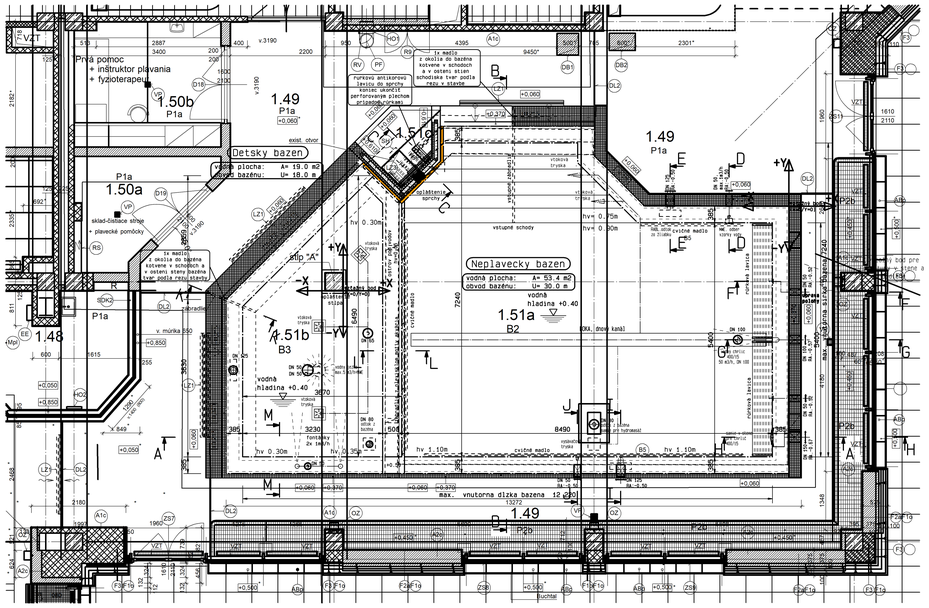

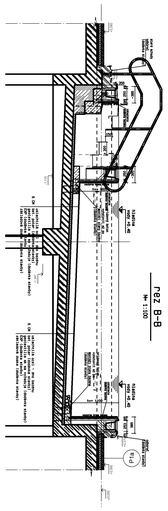

Prestupy pre potrubia

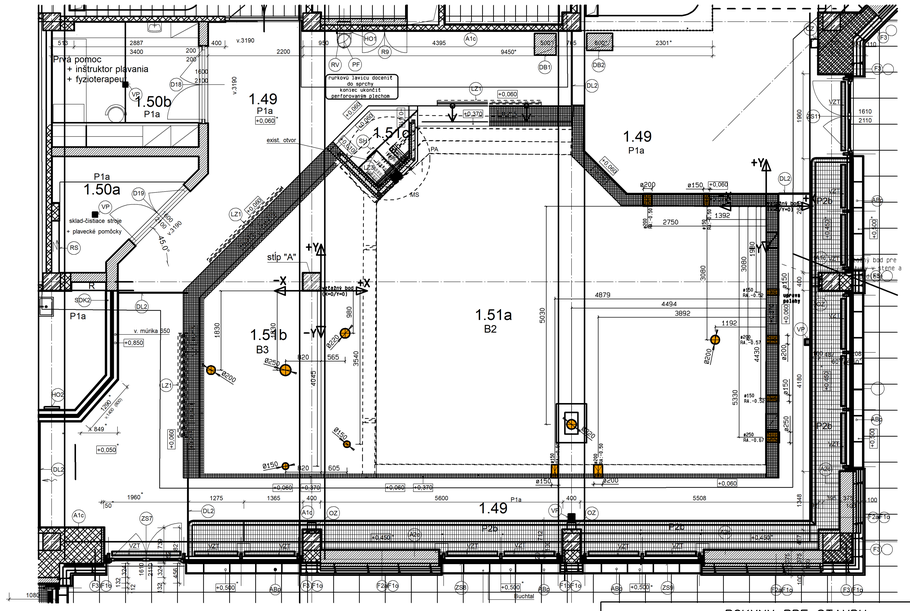

zaťaženie betónovej podlahy a horné uchytenie v závislosti od výšky ukotvenia.

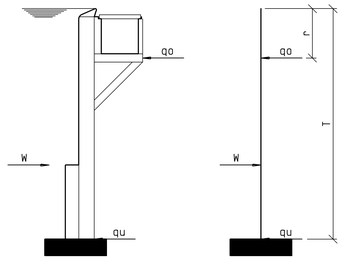

r [m]	T [m]	W [kN/m]	qo [kN/m]	qu[kN/m]
0	1.0	5.0	1.67	3.33
	1.2	7.2	2.40	4.80
	1.4	9.8	3.27	6.53
	1.6	12.8	4.27	8.53
	1.8	16.2	5.40	10.80
	2.0	20.0	6.67	13.33
0.25	1.0	5.0	2.22	2.78
	1.2	7.2	3.02	4.18
	1.4	9.8	3.98	5.82
	1.6	12.8	5.06	7.74
	1.8	16.2	6.27	9.93
	2.0	20.0	7.62	12.38
0.50	1.0	5.0	3.33	1.67
	1.2	7.2	4.11	3.09
	1.4	9.8	5.08	4.72
	1.6	12.8	6.21	6.59
	1.8	16.2	7.47	8.73
	2.0	20.0	8.88	11.12

vbudovanie dnového rozvodu

mierka = 1:10

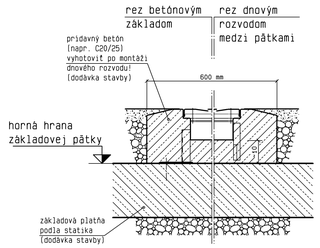

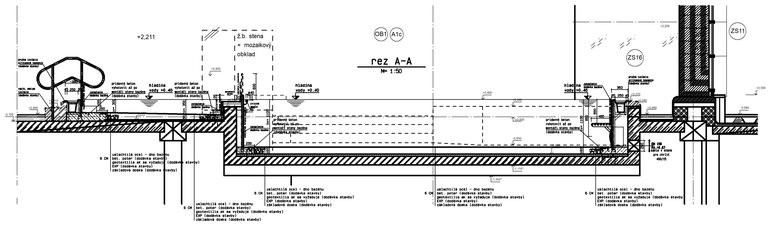

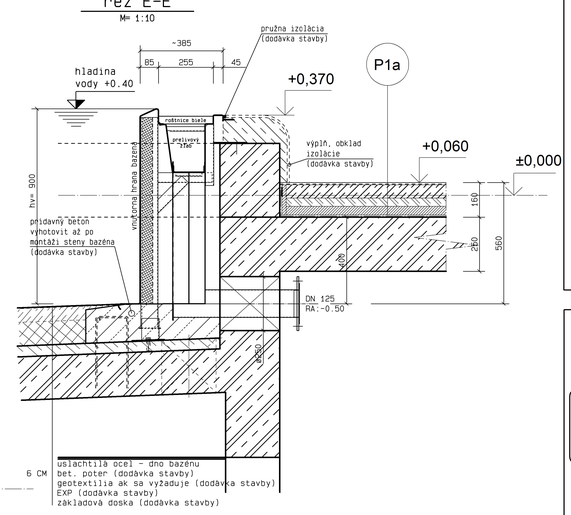

POKYNY PRE STAVBU

Všetky betonárske a zásypové práce vykonáva stavebná firma, nie dodávateľ bazéna

Okrajové lemovanie musí byť vzduchotesne prepojené s betónovým skeletom.

Dnové kanále, sacie kanále, odtoky z dna a všetky ostatné konštrukcie a atrakcie ukotvené na dne bazénu musia byť po montáži zo strany stavby zabetonované!

Stavba zabezpečí:

* betonážne práce
* vrtacie práce
* prestupy pre potrubia
* záseky
* uzemnenie bazéna

V dodávke bazéna nie sú tieto práce zahrnuté!

1. vyhotovit základovú platňu (objednávatel)
2. osadenie a uchytenie podlahového kanálu pred nanesením pridavného betónu pre stenové časti bazénu.
   výšková tolerancia ±5 mm
3. postupné zabetónovanie dnových rozvodov (zo strany objednávatela)
4. pri dodatočných prácach (pieskové ložko) je nevyhnutné zabezpečiť, aby dnový rozvod nebol znečistený alebo poškodený pieskom .

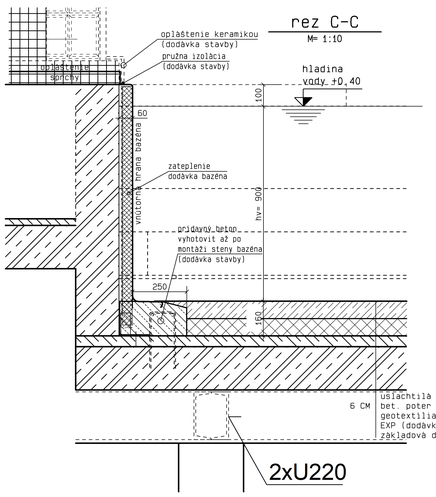

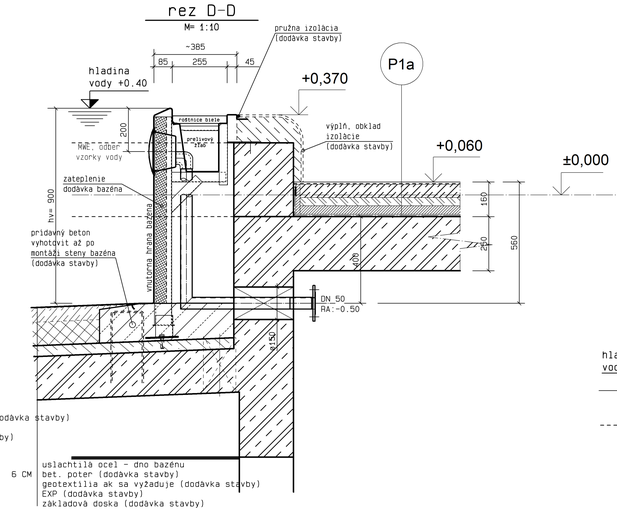

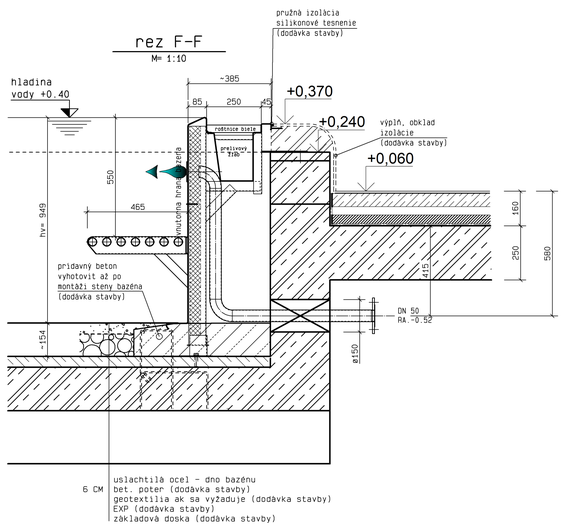

POKYNY PRE TECHNOLOGICKU FIRMU

V mieste odberu pre meranie chlóru maximálny sací výkon 1 m³/h

Na sacom potrubí medzi čerpadlom a odtokom, by mal byť umiestnený vákuový vypínač alebo vákuový detektor, ktorý v prípade, že bude prekročená určená hodnota, odstaví čerpadlo.

(Pozri EN 13 451: 2001 časť 1 strana 60.03)

max. tlak v dnovom rozvode je ohraničený 3 mVS
prevádzkový tlak = tlakovej strate v kanáli: 2 mVS

Rýchlosť vody v každom vstupe (napr. trysky), nie viac ako 4 m/s. (Pozri EN 13 451: 2001 časť 3).

Vyprázdnenie zbytku bazénovej vody rieši technológia.

POKYNY PRE PROJEKTANTA / STATIKA

zadané rozmery a kóty základov sú **smerné hodnoty** a znamenajú požadované minimálne hodnoty nutné na vbudovanie telesa kovového bazéna.Vyžaduje sa vymeranie statikom. Pritom sa sleduje hlavná funkcia bazéna, a to záruka rovnomerného prelivu po celom obvode bazénu. Nie je pripustný **nerovnomerný poklesbetónového základu!**
(Tolerancia prelivovej hrany predstavuje ± 2 mm vzťahujúca sa na okolie bazéna.)

Osadenie kovového bazéna do stávajúceho betónového bazéna alebo betónovej vane si vyžaduje preskúšanie nosnosti betónového telesa statikom podľa zaťažových údajov výrobcu kovového telesa bazéna.

Okrem toho sa musí pri vbudovaní kovového bazéna do betónovej vane venovať pozornosť **priechodnej drenáži** a to v priestoroch medzi podlahou kovového bazéna a betónovým telesom. Drenážne prepojenia medzi betónovými základmi podlahových kanálov, ako aj betónovým základom pod stenou kovového bazéna sa musia realizovať vždy podľa danej konkrétnej situácie. V prípade výskytu vody pri montáži, popripade pri netesnostiach alebo poškodeniach betónovej podložky je nevyhnutné stávajúci odtok betónového bazéna odvodniť. Tento odtok má zachovať svoju funkciu. (zaručiť možnosť kontroly !)

Pri vbudovaní telesa kovového bazéna v oblastiach trvalej alebo kolísavej **hladiny spodnej vody** sú nevyhnutné mimoriadne opatrenia.
(konzultácia s výrobcom kovového telesa bazéna)

Legenda:

BOKA.	dnový rozvod, kanál
DDB.	prerazenie stropu
FASP.	výsek v bet. základe
FDB.	prerazenie základu
FDOK.	horná hrana základu
KB.	diera-vývrt, prestup
MWE.	odber vzorky vody
OK.	horná hrana
RA.	stred (os) potrubia
RABL.	odtok z prelivového žliabku
RDOK.	horná hrana betónovej dosky
UK.	spodná hrana
WDB.	prerazenie steny
WS.	drážka v stene

PODBETONOVANIE OCELOVÝCH KONSTRUKCI PREVÁDZAT PO ZAMERANI PRELIVOVEJ HRANY

MAXIMÁLNY TLAK V DNOVOM ROZVODE 0,03 MPa

+0,40 ÚROVEŇ HLADINY VODY V BAZÉNE, druh vody pitná

NÁVAZNOSTI NA SÚVISEJÚCE PROFESIE KONZULTOVAT S PROJEKTANTOM

ANTIKOROVÚ VANU mat. 1.4404 UZEMNIŤ PODĽA PLATNÝCH STN 33 2000-7-702: 2011

Pri napúšťaní bazéna dnovým kanálom resp. vtokovými tryskami nesmie plniaci tlak prekročiť 0,3 barov - tj. 3 m vodného stĺpca, aby nedošlo k zdeformovaniu krytu kanálu resp. vtokovej trysky. Prevádzkový tlak v dnovom kanále je 0,2 barov - tj. 2 m vodného stĺpca.

POKYNY PRE VZT

Musí byť zaručené, že sa na zadnú časť bazéna nedostane vzduch obsahujúci chloridy a to ako z vyrovnávacích nádrží tak aj z technologickej miestnosti popripade zo vzduchotechnických potrubí a jednotiek.
Doporučuje sa priečne prúdenie vzduchu a nie účelové prúdenie.

Buracie práce montazne prace: - dodávka stavby

* odburat existujúcu fóliu,
* odmontovat existujuce porubia, skimmre, existujuce otvory v dne spriechodnit
* pre novu hydrauliku bazena vyhotovit prerazy v stenach a dne podla podorysu prestupy.
* podla statiky existujucej konstrukcie betonov, odburat vyvysene casti podla podkladu statika
* stare schody a casti detskeho bazena odburat podla buracich prac stavby

Montazne prace: - dodávka stavby

* po montaži potrubnych rozvodov stavebne otvory zo strany stavby uzavriet
* po montaži bazenovych stien dobetonovat steny po obvode podla vyhotovenych rezov, stavebne odizolovat okolie bazena a dopracovat ukoncenie k okoliu, ako obklady, schody, ...
* skladbu dna bazena vyhotovit po betonazi podla podkladov Statika
* zabezpecit uzemnenie podla platnych STN

A.1.3 NeplaveckÝ a detský nerezový bazén

Realizačný projekt

±0,000 = 286,52 m.n.m. - podlaha na 1NP pri hlavnym vstupom

MAGIC DESIGN HENČ s.r.o. ul.Hviezdoslavova 2/1270 ŽIAR NAD HRONOM			
AUTOR DIELA: Dipl.Ing.arch. PAVEL HENČ autorizovaný architekt 0673 AA	ZODPOVEDNÝ PROJEKTANT PROFESIE: Dipl.Ing.arch.PAVEL HENČ	ZODPOVEDNÝ PROJEKTANT AKCIE: Dipl.Ing.arch.PAVEL HENČ	MAGIC DESIGN tel./fax: 045 6712881 mobil: 0905253432 magicdesign @ magicdesign.sk www.magicdesign.sk
	PROJEKTANT: Dipl.Ing.arch.PAVEL HENČ		
INVESTOR:	Technické služby Žiar nad Hronom spol.s.r.o., Ul. A.Dubčeka 380/45, ZH		ZAKÁZKA Č.: 2020/08
AKCIA:	Rekonštrukcia a modernizácia krytej plavárne Žiar nad Hronom		POČET A4: A0
OBJEDN. PO:	Technické služby Žiar nad Hronom spol.s.r.o., Ul. A.Dubčeka 380/45, ZH		OBJEDNÁVKA Č.:
PROFESIA:	A.1.3 NeplaveckÝ a detský nerezový bazén		DÁTUM: 10/2020
STUPEŇ PO:	Realizačný projekt		ARCHÍVNE Č.:
OBSAH VÝKRESU:	Stavebná pripravenosť pre Detský a NeplaveckÝ bazén	MIERKA: 1:50	VÝKRES: 03
PROJEKCIA REKLAMA DESIGN INTERIÉR OBCHOD			